Numéro du modèle DUB361 CORDLESS BLOWER

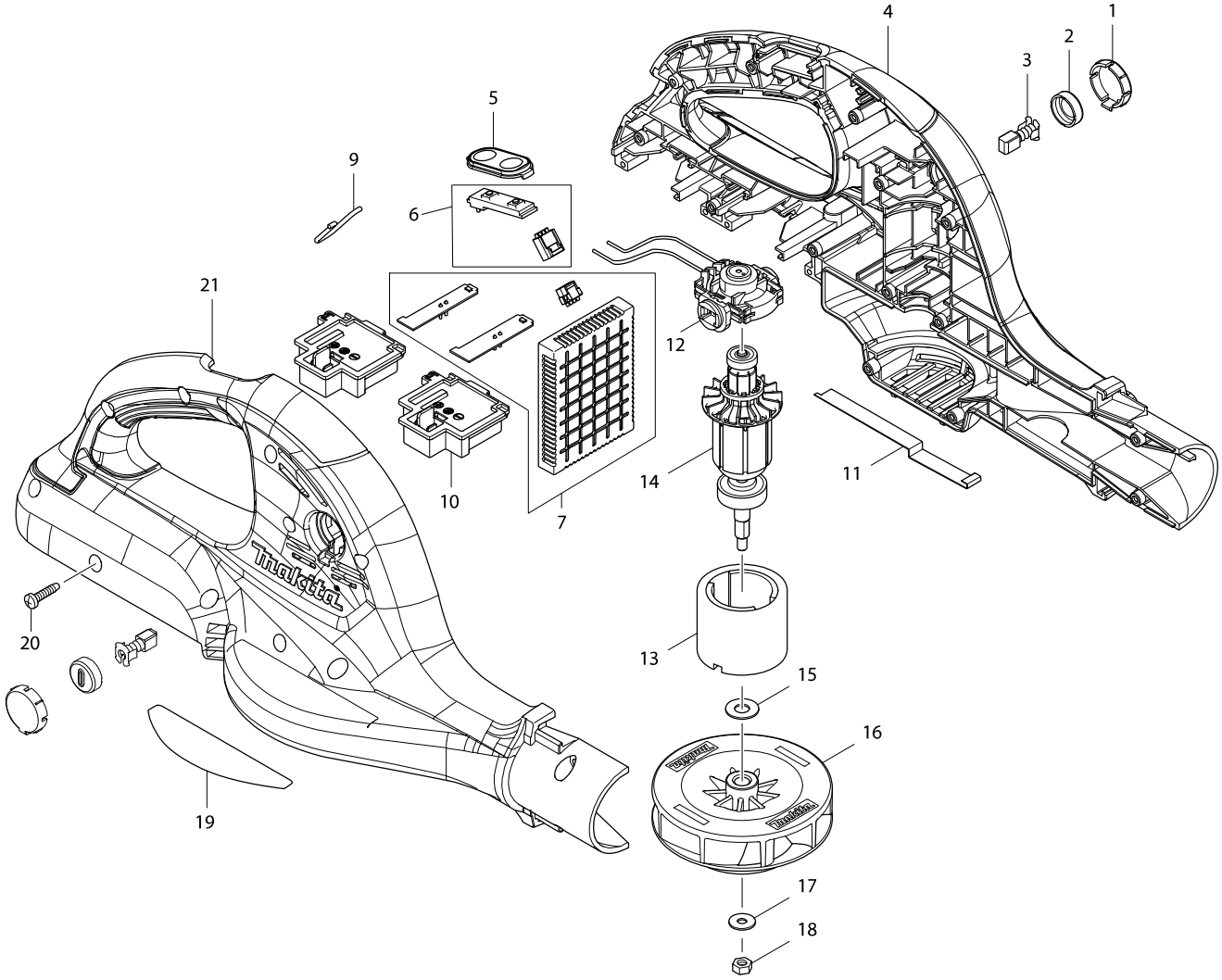

Numéro du modèle DUB361 CORDLESS BLOWER

Position	Référence piè	Description	Echa	QTE	N/O	Option 1	Option 2	COMMENTAIRE
001	452145-4	BOUCHON		2		P3		
002	643929-3	BOUCHON PORTE-CHARBON		2		P2		
003	191971-3	JEU DE CHARBON CB-430 <=CB-420		1		P10		
004	187850-1	HOUSING SET		1				
C10	263005-3	CHEVILLE CAOUTCHOUC 6		4		P2		
C20	891050-4	CAUTION LABEL		1				
D10		INC. 21						
005	140463-9	PLAQUE		1		P6		
006	620282-4	SWITCH COMPLETE		1				
007	620276-9	CONTROLLER		1				
009	325973-9	CROCHET		1		P3		
010	644808-8	SUPPORT		2		P5		
011	346328-5	PLAQUE		1		P3		
012	632B93-7	ENDBELL COMPLTE		1				
013	638420-4	INDUCTEUR BCS550		1		P23		
014	619260-9	INDUIT		1		P63		
015	253865-1	RONDELLE PLATE 8		1		P3		
016	240124-2	VENTILATEUR		1		P20		
017	253194-2	RONDELLE 5		1		P2		
018	252177-9	ECROU M5		1		P1		
019	815N43-1	DUB361 NAME PLATE		1				
020	265995-6	VIS 4X18		14		P1		
021	187850-1	HOUSING SET		1				
C10	263005-3	CHEVILLE CAOUTCHOUC 6		4		P2		
C20	891050-4	CAUTION LABEL		1				
D10		INC. 4						
A01	166095-4	SANGLE		1		A5		
A02	452123-4	EMBOUT LONG		1		A66		
A03C	***DC18RC	DC18RC FAST CHARGER		1				
A04C	196399-0	BATTERY BL1840 SET		2	*	A78		
A04-1C	197265-4	BATTERY BL1840B SET	<	2				
A05C	450128-8	BATTERY COVER		2		P1		
E01	688165-4	PASSE-FIL		1		P1		
E02	807811-2	ETIQUETTE DECIBELS		1				